Лючок в стол

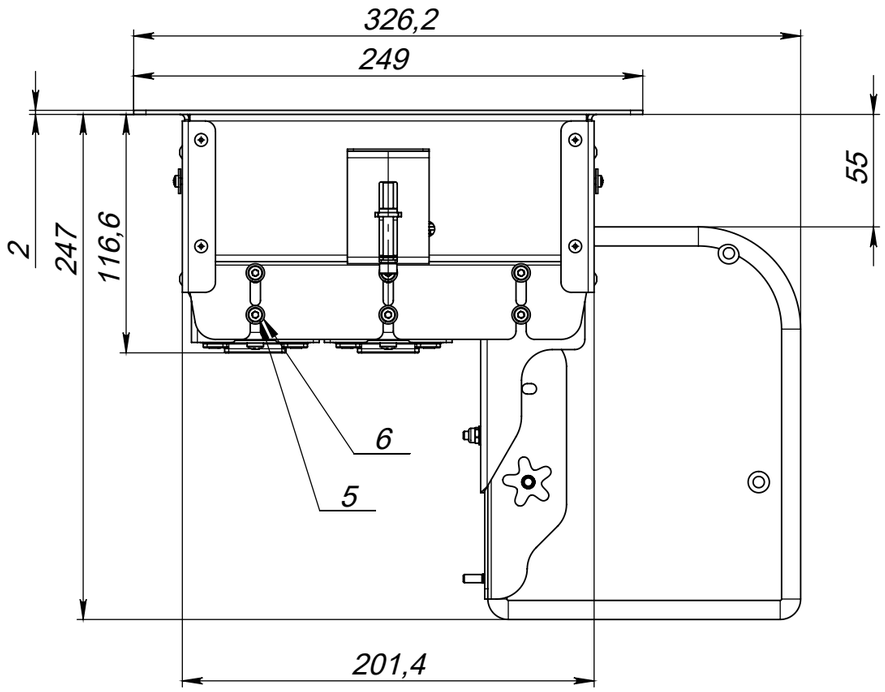

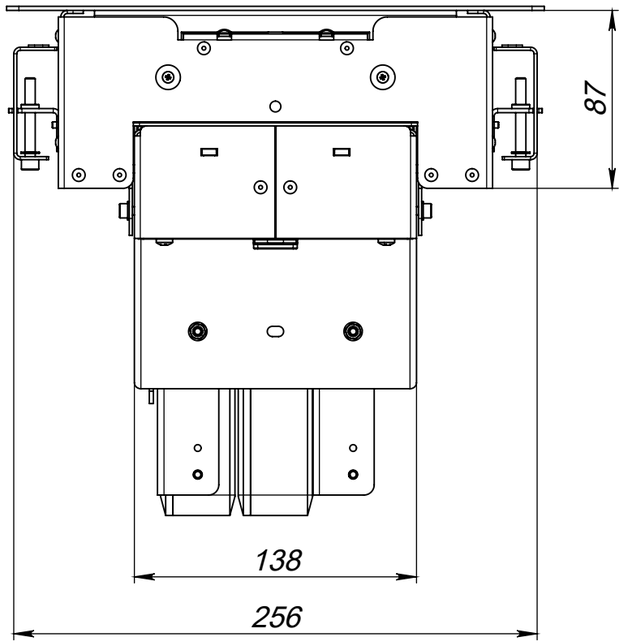

МАСШТАБ 1 : 5

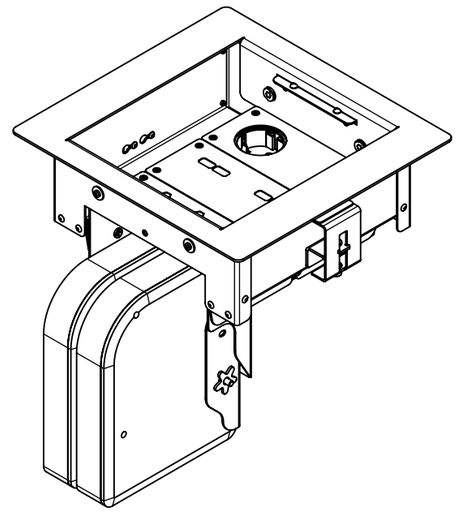

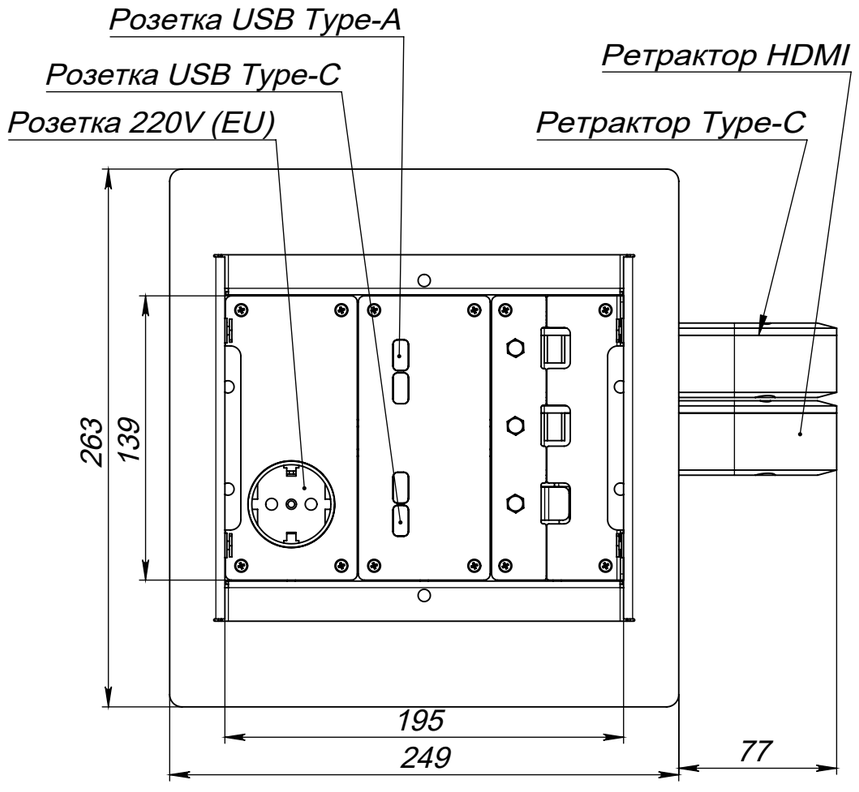

Вид снизу

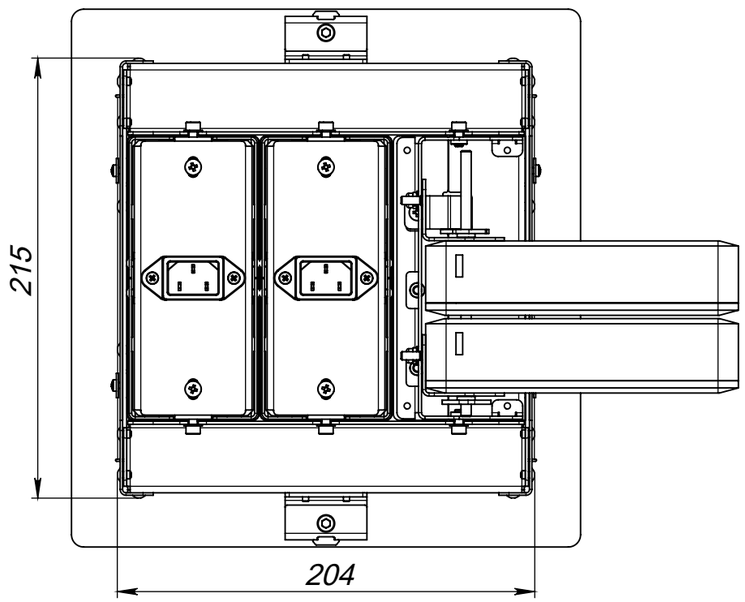

	Обозначение	Наименование	
1		Лючок	1
2		Блок ретракторов	1
3		Блок розеток	1
4		Блок розеток	1
5		Винт М4х8 DIN 912	12
6		Шайба 4 DIN 125	12